bioplast depuración

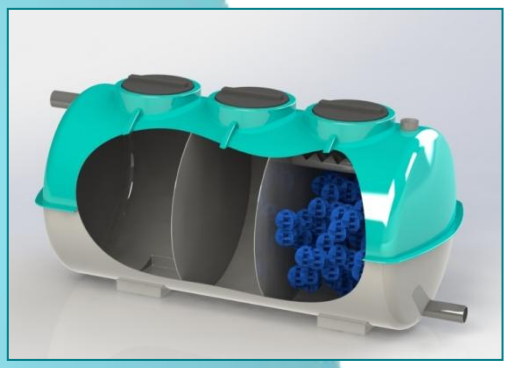

Catálogo

ÍNDICE

CONTACTORES BIOLÓGICOS ROTATIVOS

- **C.B.R. BIOPACK** 4
- **C.B.R. BIODISC** 5
- **EQUIPO COMPACTO DALSYSTEM®** 6

FÓSAS SÉPTICAS

- **COMPACTO FOSA – FILTRO BIOLÓGICO** 8
- **DECANTADOR-DIGESTOR** 9
- **SEPARADOR DE GRASAS** 10

RELLENO DESORDENADO Y ORDENADO

- **RELLENO DESORDENADO PARA FOSA FILTRO Y LECHOS BACTERIANOS** 12
- **SOPORTE PLÁSTICO PARA SISTEMAS DE BIOMASA FIJA SOBRE LECHO MOVIL (MBBR) AEROBIO Y ANAEROBIO** 13
- **RELLENO ORDENADO-SEPARADOR DE HIDROCARBUROS BIODROP** 14

PRETRATAMIENTO

- **REJA DE DESBASTE MANUAL** 16
- **REJA DE DESBASTE AUTOMÁTICO** 16
- **REJA DE DESBASTE MIXTO** 16
- **DESARENADOR** 17

ESPESADORES DE FANGOS

- **DECANTADORES-CLARIFICADORES, ESPESADORES DE FANGOS** 19

DEPÓSITOS

- **DEPÓSITOS VERTICALES CON FONDO PLANO** 21
- **DEPÓSITOS CILINDRICOS** 21
- **DEPÓSITOS RECTANGULAES** 22
- **DEPÓSTIOS HORIZONTALES PARA ENTERRAR Y SUPERFICIE** 23

bioplast
depuración

Contactores Biológicos Rotativos

Bioplast Depuración, S.L., Ctra. Negratín S/N 18813 Cuevas del Campo (Granada),

Tel. 958.71.80.11. E-mail: **info@bioplastdepuracion.com**

C.B.R.-BIOPACK

El modelo **BIOPACK** constituye un sistema de depuración biológica compacta, que consta con una bañera y cubierta realizada den Poliéster Reforzado con Fibra de Vidrio (PRFV), cuadro eléctrico de protección y maniobra y un motorredutor acoplado al eje.

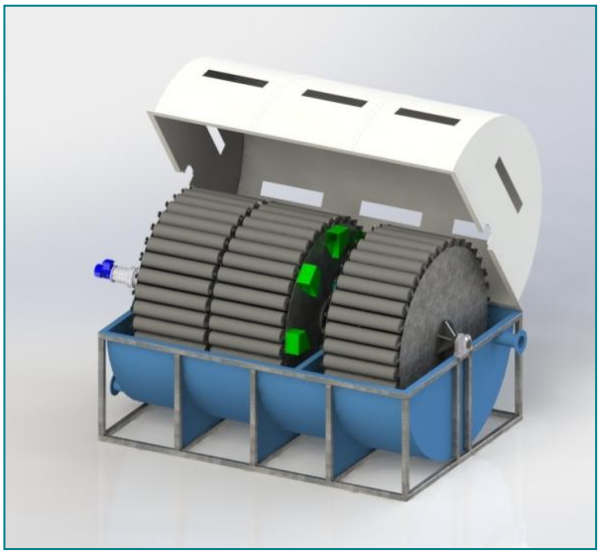

Modelo	Superficie (m^2)	Diámetro (mm)	Etapas	Potencia (Kw)	Habit. Equiv.
200/300/2	1.512	2.000	2	0,55	260
235/300/2	2.160	2.350	2	0,75	380
235/500/3	3.600	2.350	3	1,1	795
235/600/3	4.320	2.350	3	1,1	950

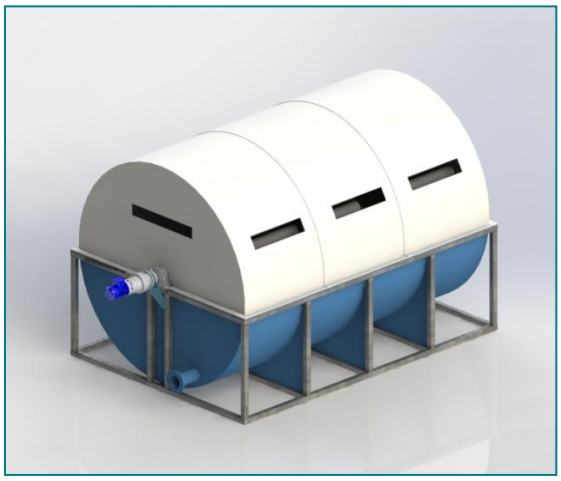

Para otros modelos consultar al departamento técnico

C.B.R.-BIODISC

La gama de contactores biológicos rotativos modelo **BIODISC** son aquellos en los que la cuba o bañera está realiza "in – situ" mediante una pequeña obra civil. Los Contactores Biológicos Rotativos BIODISC gracias al original sistema modular pueden ser ensamblados con diámetros y longitudes diferentes, **pudiendo ser adaptados también a cubas ya existentes**.

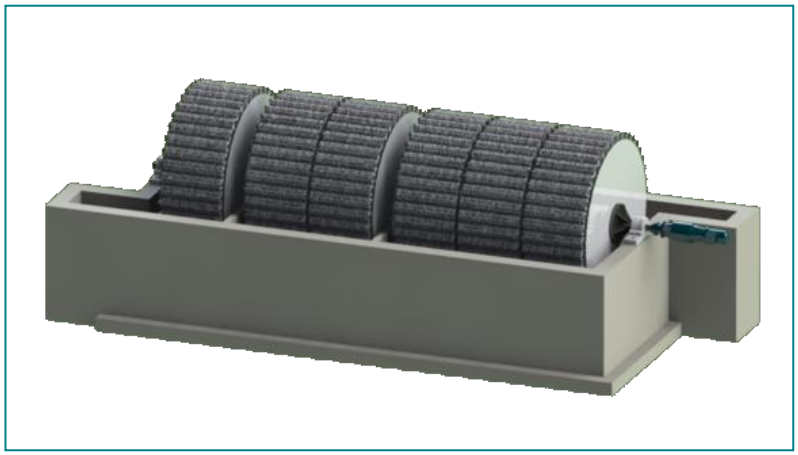

Para otros modelos consultar al departamento técnico

Modelo	Superficie (m2)	Diám. (mm)	Largo (mm)	Potencia (Kw)	Habit. Equiv.
85/200/2	168	850	3.000	0,18	25
135/200/2	432	1.350	3.000	0,25	75
235/200/2	1.440	2.350	3.200	0,75	255
200/300/3	1.512	2.000	4.000	0,75	335
200/400/3	2.016	2.000	5.200	0,75	445
235/300/3	2.160	2.350	4.200	0,75	480
265/400/3	3.600	2.650	5.200	1,1	795
265/600/3	5.400	2.650	7.200	1,1	1.190
305/500/3	5.940	3.050	6.300	3	1.310
305/600/3	7.128	3.050	7.300	3	1.570
375/400/3	7.488	3.750	5.400	4	1.660
375/600/3	11.232	3.750	7.400	4	2.480

EQUIPO COMPACTO DALSYSTEM®

Dalsystem – CBR integra una serie de etapas agrupadas en una unidad compacta, que la convierten en una depuradora única en el mercado. Compuesta por reja de desbaste, decantador-digestor de doble cámara, Contactor Biológico Rotativo y Clarificación, junto con la recirculación de fangos.

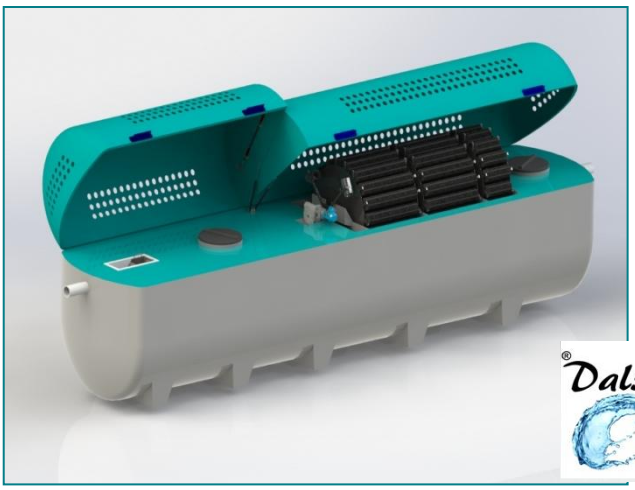

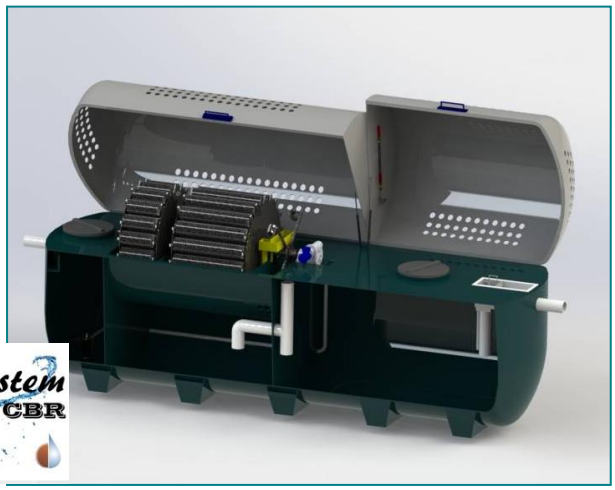

Modelo	Habitantes Equivalentes	Ancho (mm)	Largo (mm)	Alto (mm)	Consumo Eléctrico máx. (kWh/d)
DALSYSTEM CBR85/50	5	1.400	3.500	2.120	1,5
DALSYSTEM CBR85/100	10	1.400	4.000	2.120	1,5
DALSYSTEM CBR135/50	15	2.000	4.250	2.870	2,22
DALSYSTEM CBR135/75	25	2.000	4.500	2.870	2,22
DALSYSTEM CBR135/100	35	2.000	5.500	2.870	2,94
DALSYSTEM CBR135/125	40	2.000	5.500	2.870	2,94
DALSYSTEM CBR135/150	50	2.000	6.500	2.870	4,38

Para otros modelos consultar al departamento técnico

Este equipo dispone de marcado CE según norma UNE-EN 12566-3:2006+A1.

Para modelos superiores a 50 habitantes equivalentes consultar al departamento técnico

bioplast
depuración

Fosas Sépticas

Bioplast Depuración, S.L., Ctra. Negratín S/N 18813 Cuevas del Campo (Granada),

Tel. 958.71.80.11. E-mail: **info@bioplastdepuracion.com**

Compacto Fosa - Filtro Biológico

Se basa en la retención por sistemas decantadores, donde los sólidos una vez depositados en el fondo del recipiente, son descompuestos y eliminados en su práctica totalidad, por colonias bacterianas anaerobias, en la tercera cámara se encuentra repleta de esferas de polipropileno con una excelente superficie específica para la proliferación de bacterias aerobias, que se encargarán del tratamiento biológico.

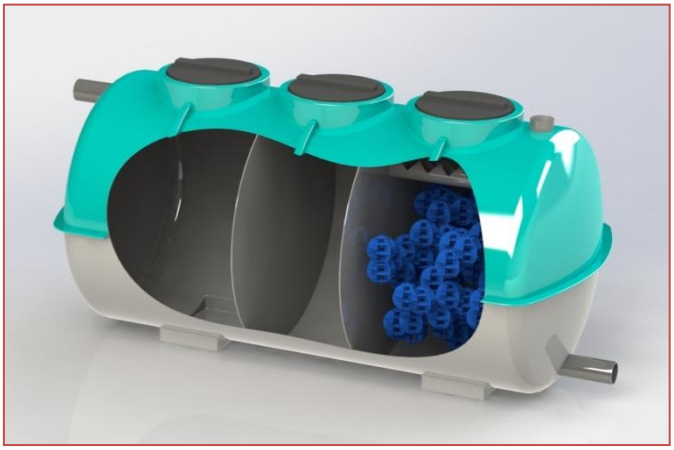

Modelo	Habit. Equivalente	Volumen (l)	Diámetro(mm)	Largo (mm)
CFF-5	5	1.600	1.000	2.150
CFF-7	7	2.100	1.000	2.750
CFF-10	10	3.000	1.400	2.100
CFF-20	20	6.000	1.400	4.250
CFF-30	30	9.000	1.700	4.350
CFF-40	40	12.000	1.700	5.800
CFF-50	50	15.000	2.050	5.000
CFF-60	60	18.000	2.050	6.000
CFF-80	80	24.000	2.450	5.600
CFF-100	100	30.000	2.450	6.900
CFF-120	120	36.000	3.000	5.600
CFF-140	140	42.000	3.000	6.500
CFF-160	160	48.000	3.000	7.500

Para otros modelos consultar al departamento técnico

Decantador - Digestor

Con la aplicación de decantadores – digestores se consigue cierta reducción de los sólidos en suspensión, tanto flotantes como sedimentables, y de la materia orgánica biodegradable.

Dispone de dos cámaras comunicadas mediante tubos deflectores con el objetivo de minimizar el arrastre de sólidos a posteriores etapas.

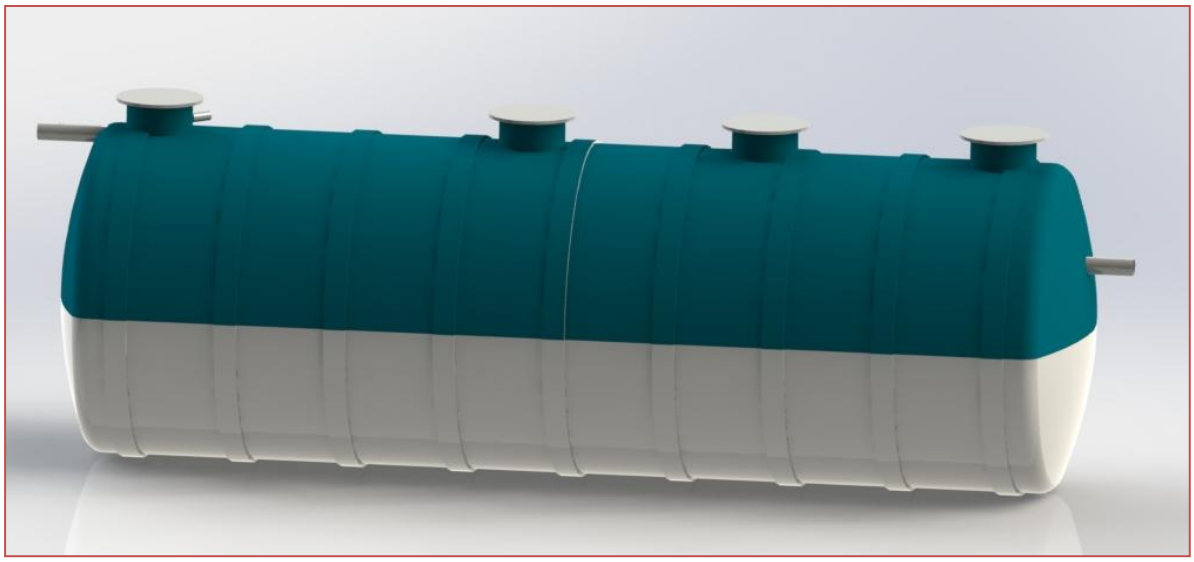

Modelo	Volumen (l)	Diámetro (mm)	Largo (mm)
DDP-1	1.000	1.000	1.300
DDP-2	2.000	1.000	2.700
DDP-7	7.000	1.700	3.160
DDP-11	11.000	2.050	3.550
DDP-14	14.000	2.450	3.000
DDP-18	18.000	2.450	3.800
DDP-22	22.000	2.450	4.650

Para otros modelos consultar al departamento técnico

Separador de Grasas

El agua se separa de la grasa gracias a la diferencia de densidad provocando la separación de líquidos en dos fases: la superior de grasas y la inferior de agua. El afluente se recoge de la parte intermedia, evitando así la salida de las grasas. Es importante que el efluente con contenido de grasas esté canalizado independientemente de las aguas fecales.

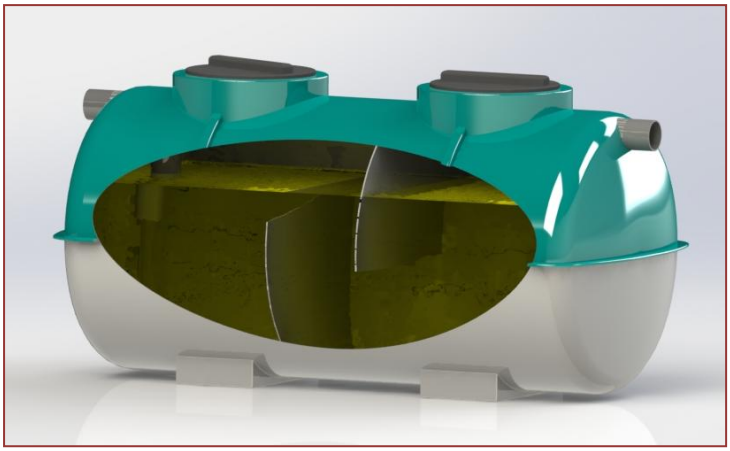

Modelo	Volumen (l)	Diámetro (mm)	Largo (mm)
SG-1	1.000	1.120	1.270
SG-1.5	1.500	1.180	1.600
SG-2	2.000	1.630	1.200
SG-3	3.000	1.670	1.780
SG-4	4.000	1.400	2.700
SG-6	6.000	1.400	4.000

Para otros modelos consultar al departamento técnico

bioplast
depuración

Rellenos de Soporte Plásticos

Bioplast Depuración, S.L., Ctra. Negratín S/N 18813 Cuevas del Campo (Granada),

Tel. 958.71.80.11. E-mail: **info@bioplastdepuracion.com**

Bioplast depuración ha diseñado sus propios cuerpos de relleno para la depuración de aguas residuales, en los diferentes sistemas que ofrecen la posibilidad de utilizar estos soportes, formando en su superficie las biomasa necesaria para depurar el agua, y conseguir reducciones del 95% en el efluente final como es la DBO_5.

Relleno desordenado para fosas filtro y lechos bacterianos

FILTRO BIOLÓGICO BIO SYSTEM

Características Técnicas	
Superficie Específica	140 m^2/m^3
Diámetro	188 mm
Nº piezas por m^3	420
Densidad*	0,905 ~ 0,985 gr/cm^3
Peso en vacío	34 Kg/m^3

FILTRO BIOLÓGICO RID BOL TIPO A

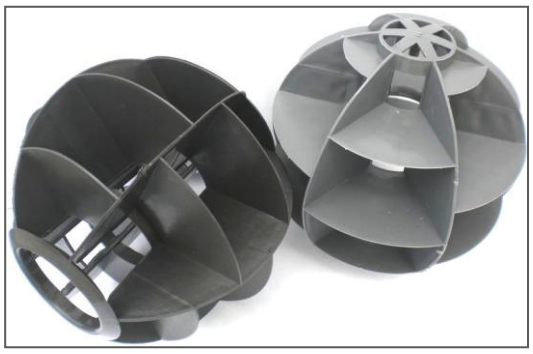

Características Técnicas	
Superficie Específica	180 m^2/m^3
Diámetro	135 mm
Nº piezas por m^3	564
Densidad*	0,905 ~ 0,985 gr/cm^3
Peso en vacío	40 Kg/m^3

FILTRO BIOLÓGICO RID BOL TIPO B

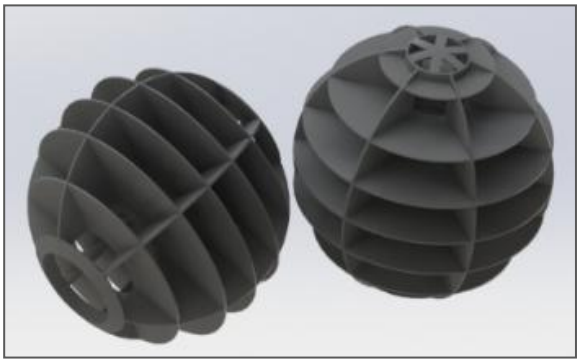

Características Técnicas	
Superficie Específica	296 m^2/m^3
Diámetro	135 mm
Nº piezas por m^3	564
Densidad*	0,905 ~ 0,985 gr/cm^3
Peso en vacío	49 Kg/m^3

***Disponibles densidades superiores. Consultar al departamento técnico.**

Soporte plástico para sistemas de Biomasa Fija sobre Lecho Móvil (MBBR) Aerobios o Anaerobios.

Los Sistemas de Biomasa Fija sobre lecho movil pueden ser considerados tecnologías a caballo entre los procesos de cultivo en suspensión y los procesos de cultivo fijo, o de biopelícula. El principio básico del proceso de Lecho Móvil es el crecimiento de la biomasa en soportes plásticos, que se encuentran en suspensión en el reactor biológico. El movimiento de estos soportes puede lograrse por los propios sistemas de aireación, en el caso de procesos aerobios, o mediante dispositivos mecánicos, en el caso de reactores anóxicos o anaerobios.

FILTRO BIOLÓGICO RID BOL TIPO C

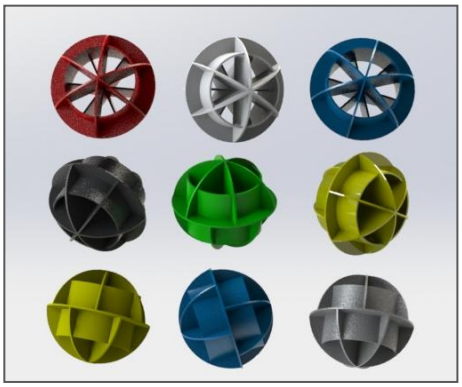

Características Técnicas	
Superficie Específica	> 500 m^2/m^3
Diámetro	28 mm
Nº piezas por m^3	85.000
Densidad*	0,905 ~ 0,985 gr/cm^3
Peso en vacío	135 Kg/m^3

Para otros modelos consultar al departamento técnico

Con estos sitemas se persigue aumentar la capacidad de tratamiento de los reactores convencionales, incrementando la cantidad de microoerganimos presentes en el sistema, sin el corresondeitne aumento del volumen de los reacotres.Esto se consigue emppleando soportes con una elevada superficie específica sobre los que se desarrolla la biomasa en forma de biopelícula

Relleno Ordenado – Separador de Hidrocarburos BIODROP

El relleno plástico ordenado es de elevadas eficacias debido a su configuración tipo "flujo cruzado", con superficies efectivas comprendidas entre 90 y 400 m2/m3.

El relleno plástico supone importantes ventajas en aguas residuales (alta o baja eliminación de DBO), nitrificación, eliminación anaeróbica de substancias, desnitrificación, descomposición anaeróbica, etc.

Características Técnicas	
Modelo	BD19
Material	Polipropileno
Espesor de la lámina	0,44 mm
Apertura de canal	19 mm
Dimensiones del módulo	1.200x300x300mm
Superficie específica	150 m^2/m^3
Peso	23 kg/m^3
Temperatura de operación	80ºC

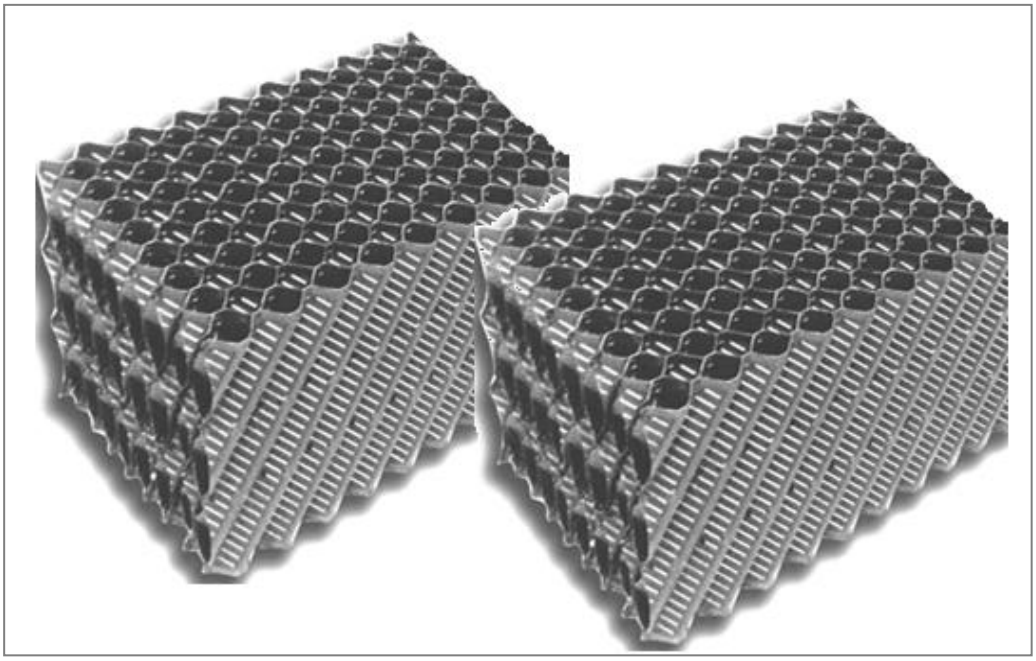

bioplast
depuración

PRETRATAMIENTO

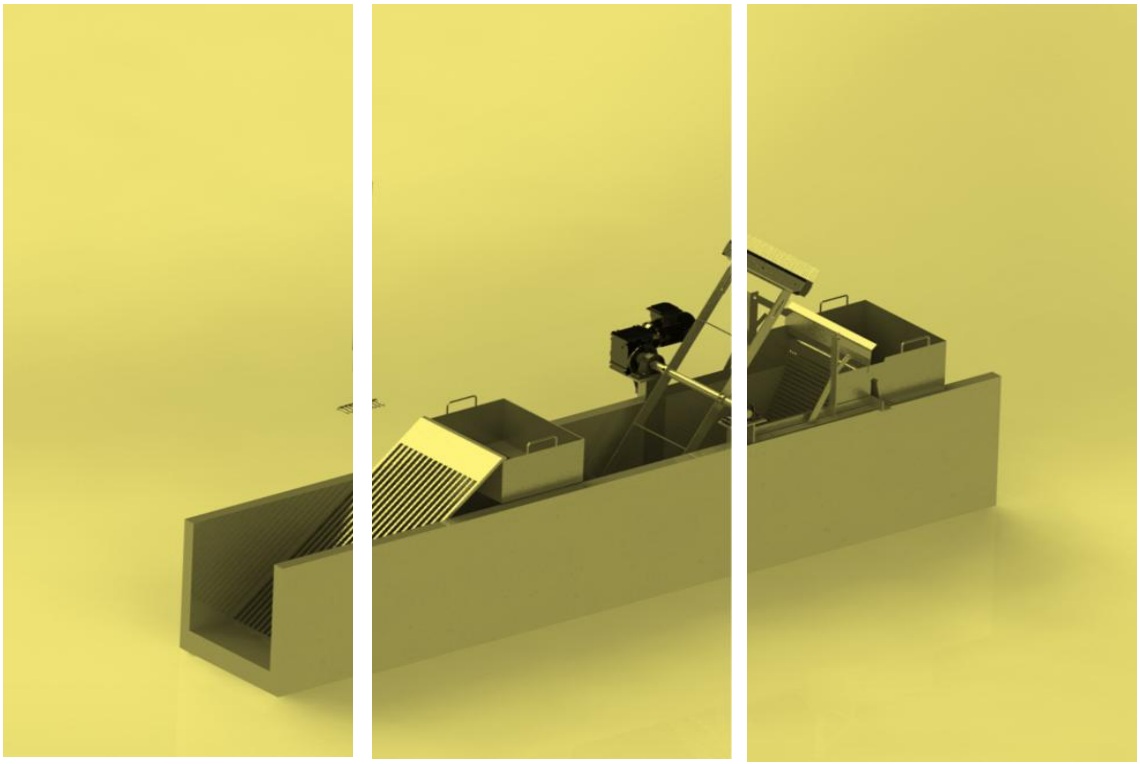

Bioplast Depuración, S.L., Ctra. Negratín S/N 18813 Cuevas del Campo (Granada),

Tel. 958.71.80.11. E-mail: **info@bioplastdepuracion.com**

Las aguas residuales, antes de su depuración propiamente dicha, se someten a una etapa de pretratamiento, que consta de una serie de operaciones físicas y mecánicas, que tienen por objeto separar la mayor cantidad posible de materias (Sólidos gruesos, arenas, grasas) que por su naturaleza o tamaño, pueden dar lugar a problemas en las etapas posteriores del tratamiento.

DESBASTE

REJAS DE DESBASTE MANUAL

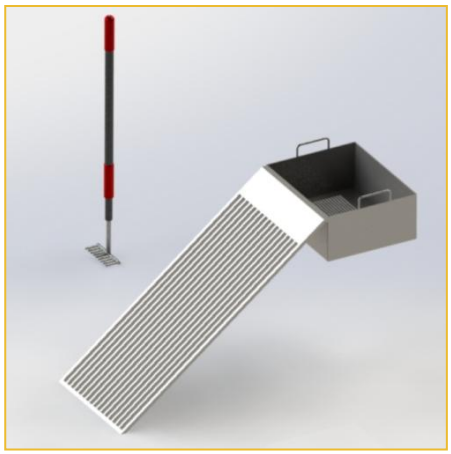

Modelo	Largo (mm)	Ancho (mm)	Alto (mm)
RDM – 700	1.000	700	580
RDM – 870	1.310	870	600
RDM - 1080	1.400	1.080	900

REJAS DE DESBASTE AUTOMÁTICO

Modelo	Largo (mm)	Ancho (mm)	Luz de paso (mm)
RDA – 200	300	300	10
RDA – 300	400	400	10
RDA - 400	500	500	10

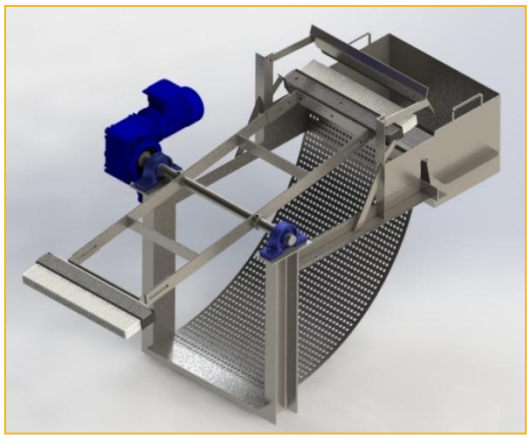

REJAS DE DESBASTE MIXTO

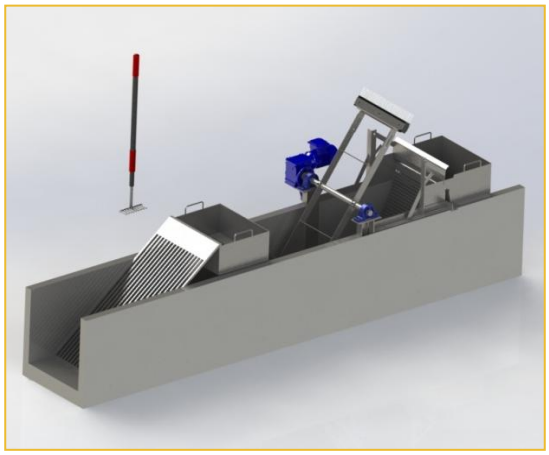

Modelo	Largo (mm)	Ancho (mm)	Alto (mm)
RDX – 700	1.000	700	580
RDX – 870	1.310	870	600
RDX - 1080	1.400	1.080	900

DESARENADOR

Tiene por objeto la eliminación de la mayor parte de la materia más densa presente en las aguas residuales, con un diámetro superior a 0,2 mm , para evitar su sedimentación en canales, conducciones y unidades de tratamiento, y para proteger a las bombas de la abrasión. Se logra la eliminación tanto de materia inorgánica (arenas gravas), como de materia orgánica no putrescible (granos de café, hueses, cáscaras de huevo, etc.).

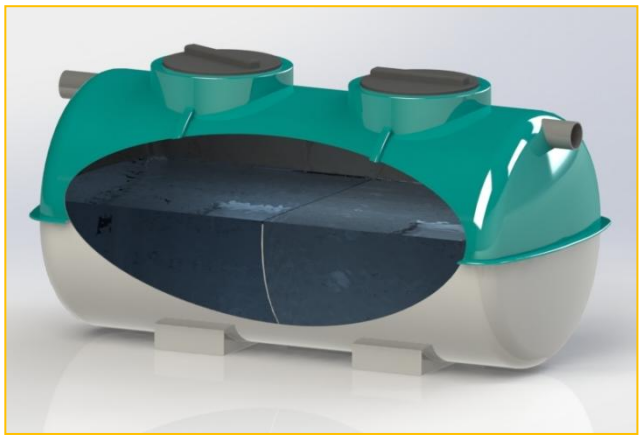

Modelo	Volumen (l)	Ancho (mm)	Alto (mm)	Largo (mm)
DES-1	1.000	1080	830	1400
DES-2	2.000	1150	1440	2350
DES-3	3.000	1150	1440	3050
DES-4	4.000	1600	1750	2200
DES-5	5.000	1600	1750	2600
DES-7	7.000	1600	1750	3600
DES-9	9.000	2000	2150	3100
DES-12	12.000	2000	2150	4300
DES-15	15.000	2400	2550	3800

Para otros modelos consultar al departamento técnico

bioplast
depuración

Espesadores de Fangos

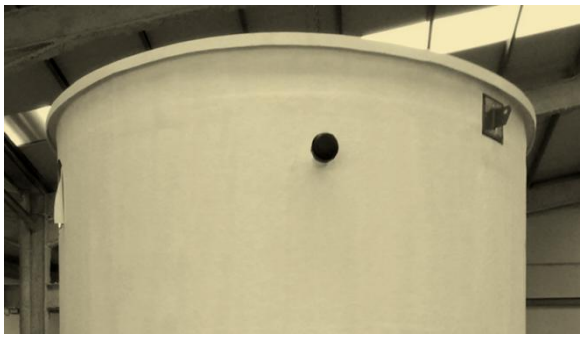

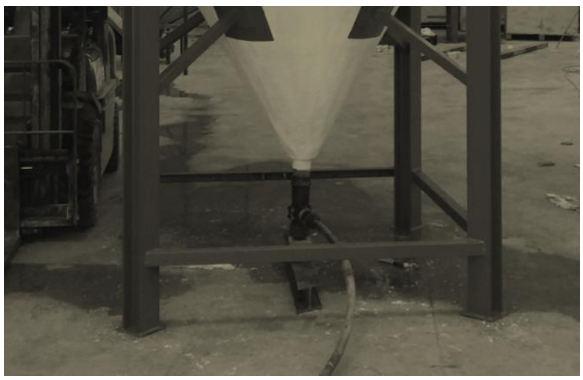

Bioplast Depuración, S.L., Ctra. Negratín S/N 18813 Cuevas del Campo (Granada),

Tel. 958.71.80.11. E-mail: **info@bioplastdepuracion.com**

DECANTADORES – CLARIFICADORES / ESPESADORES DE FANGOS

Uno de los elementos esenciales en los tratamientos de depuración de las aguas residuales urbanas e industriales es el decantador de lodos. En él tiene lugar los procesos de concentración y espesamiento de fangos, decantación y reducción de sólidos producidos por una sedimentación física de los productos decantables presentados en las aguas residuales.

La función de espesamiento nos permite reducir los costes de explotación de la estación depuradora.

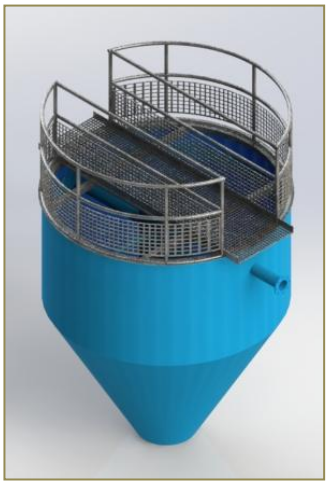

Modelo	Volumen (l)	Diámetro (m)	Altura cilindro (mm)	Altura cono (mm)	Altura con soporte (mm)
DS-5	5.000	2.050	1.050	1.650	3.200
DS-1	10.000	2.450	1.500	2.050	4.050
DS-15	15.000	2.450	2.600	2.050	5.150
DS-20	20.000	2.450	3.650	2.050	6.200
DS-25	25.000	3.000	2.850	2.450	5.800
DS-35	30.000	3.000	3.550	2.450	6.500
DS-35	35.000	3.000	4.200	2.450	7.150
DS-40	40.000	3.000	4.900	2.450	7.850

Disponibles otros modelos y pasarelas. Consultar al departamento técnico.

bioplast
depuración

DEPÓSITOS

Bioplast Depuración, S.L., Ctra Negratín S/N 18813 Cuevas del Campo (Granada),

Tel. 958.71.80.11. E-mail: **info@bioplastdepuracion.com**

BIOPLAST DEPURACIÓN S.L. dispone de una amplia gama de depósitos para el almacenamiento de todo tipo de líquidos, sólidos, productos de ganado, etc

DEPÓSITOS VERTICALES CON FONDO PLANO

Modelo	Volumen (l)	Diámetro (mm)	Altura (mm)
DV-2	2.000	1.400	1.600
DV-3	3.000	1.400	2.100
DV-4	4.000	1.700	1.800
DV-5	5.000	1.700	2.440
DV-6	6.000	1.700	2.780
DV-7	7.000	2.050	2.300
DV-8	8.000	2.050	2.580
DV-9	9.000	2.050	2.850
DV-10	10.000	2.050	3.180
DV-12	12.000	2.450	2.690
DV-15	15.000	2.450	3.320
DV-20	20.000	2.450	4.380
DV-25	25.000	2.450	5.440
DV-30	30.000	2.450	6.510
DV-35	35.000	3.020	5.080
DV-40	40.000	3.020	5.780
DV-45	45.000	3.020	6.470
DV-50	50.000	3.020	7.500
DV-60	60.000	3.020	8.800
DV-70	70.000	3.500	7.600
DV-80	80.000	3.500	8.650
DV-90	90.000	3.500	9.650
DV-100	100.000	3.500	10.700

DEPÓSITOS CILÍNDRICOS

Modelo	Volumen (l)	Diámetro (mm)	Altura (mm)
DC-1	100	500	700
DC-2	200	660	800
DC-3	300	740	890
DC-5	500	930	940
DC-10	1.000	1.120	1.270
DC-15	1.500	1.180	1.600
DC-20	2.000	1.670	1.200
DC-30	3.000	1.850	1.460

DEPÓSITOS RECTANGULARES

Modelo	Volumen (l)	Diámetro (mm)	Altura (mm)
DR- 1	100	500	700
DR- 2	200	660	800
DR- 3	300	740	890
DR- 5	500	930	940
DR- 10	1.000	1.120	1.270
DR- 15	1.500	1.180	1.600
DR- 20	2.000	1.670	1.200
DR- 30	3.000	1.850	1.460

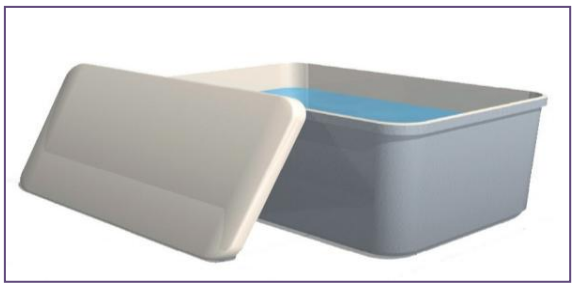

DEPÓSITOS HORIZONTALES

Modelo	Volumen (l)	Diámetro (mm)	Altura (mm)
DH-3	3.000	1.400	2.500
DH-4	4.000	1.400	3.200
DH-5	5.000	1.700	2.700
DH-6	6.000	1.700	3.200
DH-7	7.000	2.050	2.650
DH-8	8.000	2.050	2.950
DH-9	9.000	2.050	3.250
DH-10	10.000	2.050	3.550
DH-12	12.000	2.450	3.200
DH-15	15.000	2.450	3.800
DH-20	20.000	2.450	4.900
DH-25	25.000	2.450	5.900
DH-30	30.000	2.450	7.000
DH-35	35.000	3.020	5.800
DH-40	40.000	3.020	6.500
DH-45	45.000	3.020	7.200
DH-50	50.000	3.020	7.900
DH-60	60.000	3.020	9.300
DH-80	80.000	3.020	12.200
DH-100	100.000	3.020	15.000

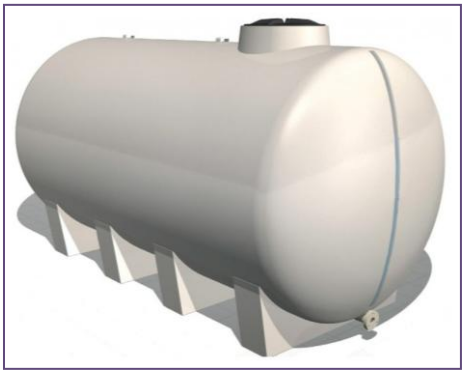

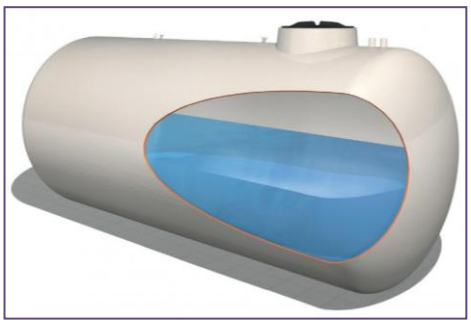

GARANTÍA

BIOPLAST DEPURACIÓN, S.L. garantiza todos sus productos contra cualquier defecto de fabricación, resistencia estructural y funcionamiento durante 24 meses a partir de su instalación, siempre y cuando:

- Tanto las características como el volumen del agua a tratar cumplan con los datos de partida proporcionados por el Cliente y que se han utilizado como base para el diseño de la EDAR ofertada.

- El agua residual de entrada sea biodegradable y no contenga sustancias tóxicas o inhibidores químicos.

- La propiedad lleve a cabo las tareas de mantenimiento y conservación de acuerdo con el manual de mantenimiento suministrado con el equipo.

- En el caso de que la avería obedezca a uso indebido o a causas ajenas al normal uso del producto, si el mismo hubiera sido manipulado, reparado, modificado por personas ajenas a nuestros servicios técnicos autorizados, el producto quedaría automáticamente excluido de los beneficios de la garantía.

- La garantía de los equipos con elementos electromecánicos, tales como motores eléctricos, cuadros eléctricos de accionamiento, etc. Será las que apliquen los fabricantes de dichos equipos.

Es muy importante seguir el manual de instrucciones para la correcta instalación y funcionamiento de los equipos fabricados por **BIOPLAST DEPURACION, S.L.**, evitando cualquier daño personal y material derivado de una instalación incorrecta.

La garantía sólo cubrirá aquellos equipos que hayan sido instalados conforme a las recomendaciones del manual de instalación entregado al cliente.

CONDICIONES DE VENTA

BIOPLAST DEPURACION, S.L. se reserva el derecho a modificar las especificaciones técnicas de los productos y servicios, o quitarlos de nuestro portafolio de productos en cualquier momento sin necesidad de comunicar dichos cambios a los clientes.

Precios

Los precios de nuestras tarifas están expresados en Euros y no incluyen IVA. Las tarifas de precios pueden ser modificadas en cualquier momento sin previo aviso.

Pedidos

Todos los pedidos deberán realizarse por fax o por correo electrónico. El pedido se considera aceptado si 72 horas después de su recepción, nuestro Servicio de Clientes no plantea objeciones a las condiciones del mismo.

BIOPLAST DEPURACION, S.L. se reserva el derecho de anular el pedido si, antes de su entrega, el comprador presenta expediente concursal, suspensión de pagos o quiebra.

Devoluciones

Ninguna devolución será aceptada sin la previa conformidad de los servicios técnicos de la empresa y siempre deberán cumplirse los siguientes requisitos:

- No se admitirán devoluciones transcurridos 8 días desde la fecha de expedición
- En caso de que se produzca alguna devolución por errores no imputables a la empresa, se aplicará en el abono de la devolución un cargo del 10% en concepto de depreciación del material y por gastos de manipulación.

Formas de pago

BIOPLAST DEPURACION, S.L. se acoge a la nueva normativa de pagos según la ley 15/2010 del 15 de julio de 2.010, por lo que los plazos de pago son los que se estipulan en dicha ley.

NOTA: Estas condiciones de venta se consideran conformes y aceptadas por todos los clientes siempre que, excepcionalmente, no se hayan pactado por escrito otras diferentes al formalizar el pedido

NOTAS

GRACIAS POR VUESTRA CONFIANZA

Bioplast Depuración, S.L.,

Ctra. Negratín S/N 18813

Cuevas del Campo (Granada),

Tel. 958.71.80.11.

info@bioplastdepuracion.com

Síguenos en: